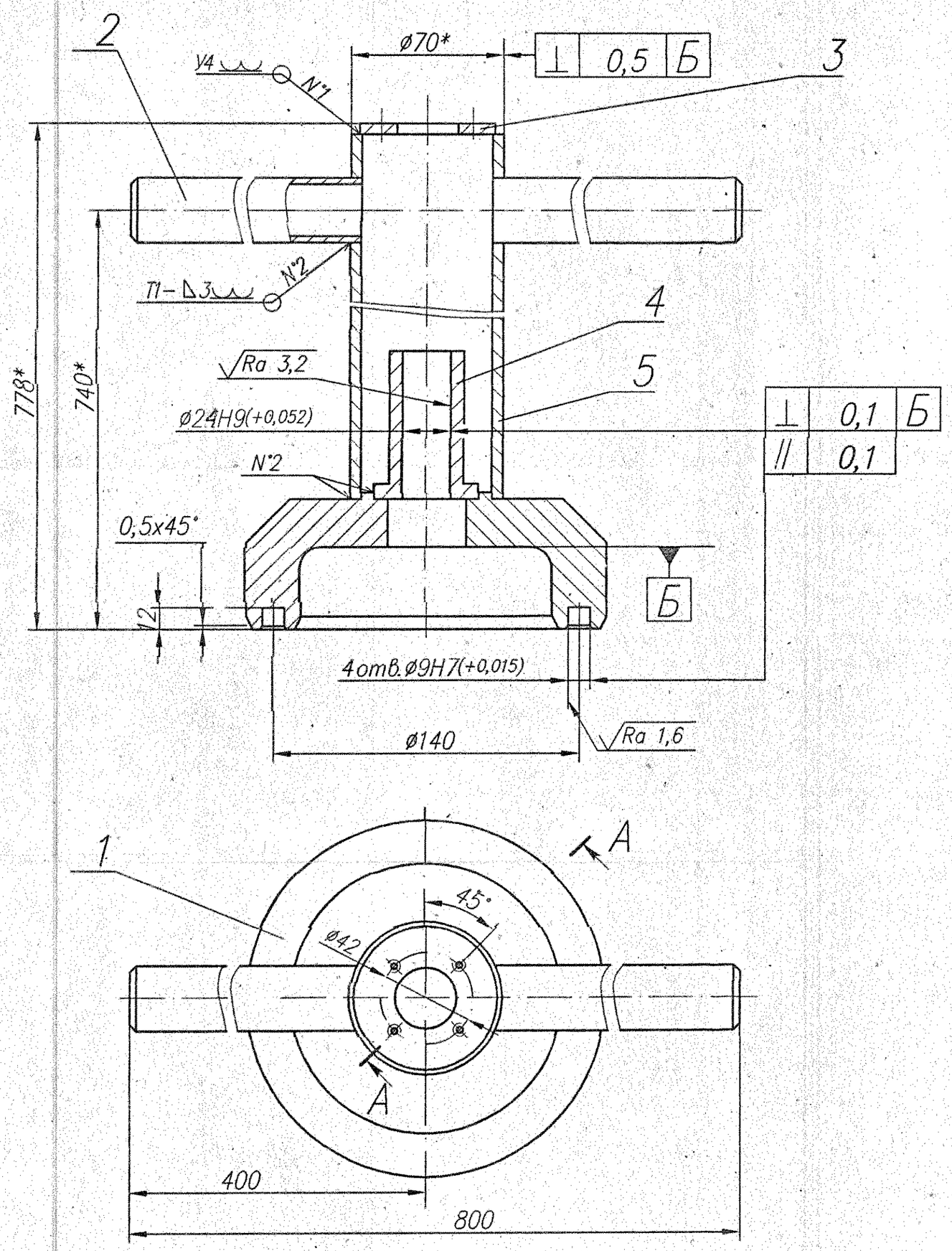


А – А (1:1)

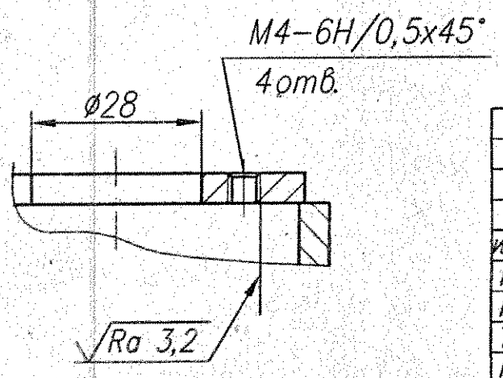


1 Сварка и сварные швы по ГОСТ 5264-80.
Электроды Э42А ГОСТ9467-75.
2 Контроль качества сварных швов производить внешним осмотром и измерением по ГОСТ 3242-79.
3 *Размеры для справок.
4 Неуказанная шероховатость обрабатываемых поверхн. – √Ra 6,3.

| Изм. | Лист | N° докум. | Подп. | Дата |
|---|---|---|---|---|
| Разраб. | | Цымбал | | 8.09.11 |
| Пров. | | Мосеев | | 09.09.11 |
| Т.контр. | | | | |
| Нач.бюро | | Мосеев | | 09.09.11 |
| Н.контр. | | Бажал | | 20.09.11 |
| Утв. | | Мосеев | | 09.09.11 |

Э.045.7417.01.02СБ

Корпус
Сборочный чертеж

| Лит. | Масса | Масштаб |
|---|---|---|
| | 11,2 | 1:2 |

Лист | Листов 1

ГНЦ РФ – ФЭИ

Копировал | Формат А3

Э.045.7417.01.02СБ

Перв. примен. | Справ. N° | Подп. и дата | Инв. N° дубл. | Взам. инв. N° | Подп. и дата | Инв. N° подл.